Betriebsanleitung

Kabelrücklaufrollen Serie 601KR

für aktive Erdung mit den Eltex Erdüberwachungs-systemen und für passive Erdung

BA-de-4007-2304

eltex
electrostatic
innovations

Inhaltsverzeichnis

1 Übersicht 6

2 Sicherheit 8
2.1 Kennzeichnung von Gefahren 8
2.2 Technischer Fortschritt 8
2.3 Bestimmungsgemäße Verwendung 9
2.4 Arbeits- und Betriebssicherheit 9
2.5 Besondere Bedingungen gemäß Konformitätsbescheinigung . . . 10

3 Montage und Installation 11
3.1 Kabelrücklaufrolle Aluminium. 11
3.2 Kabelrücklaufrolle Kunststoff 15
3.3 Elektrischer Anschluss der Kabelrücklaufrolle 16
3.4 Pinbelegung des Kupplungssteckers 19
3.5 Kabelspezifikationen 19

4 Betrieb 20

5 Wartung 20
5.1 Kabelrücklaufrollen 20

6 Technische Daten 21
6.1 Kabelrücklaufrollen für aktive Erdung 21
6.2 Kabelrücklaufrollen für passive Erdung 22

7 Abmessungen 23

8 Ersatzteile und Zubehör 25

Konformitätserklärung 26

electrostatic innovations

Verehrter Kunde

Mit den Eltex Kabelrücklaufrollen der Serie 601KR wird das Erdungskabel nach Gebrauch aufgerollt und so vor Beschädigung geschützt und sicher verwahrt.

Die Aluminium-Kabelrücklaufrolle ist aus schlagfestem Aluminium und wird mit einem Montagebügel montiert. Dieser ermöglicht ein Drehen der Kabelrücklaufrolle in Richtung des Kabelverlaufs und erleichtert somit das Auf- und Abrollen des Erdungskabels. Bei Typ 601KR/AW verhindert der Kabelausgang aus Gummi ein Eindringen von Nässe und Schmutz. Mit der eingebauten Stoppvorrichtung kann das Kabel gesperrt und bei Bedarf wieder freigegeben werden.

Die Kunststoff-Kabelrücklaufrolle umgibt ein robustes Kunststoffgehäuse. Der Kabelausgang ist mit vier Rollen zur leichteren Kabelführung ausgestattet.

Die Kabelrücklaufrollen und die Zangenhalter sind für die Wandmontage ausgelegt und können in einer explosionsgefährdeten Zone eingesetzt werden.

Bitte lesen Sie die Betriebsanleitung vor der Inbetriebnahme der Geräte sorgfältig durch. Sie vermeiden damit Gefahren für Personen und Sachgegenstände.

Wenn Sie Fragen, Anregungen oder Verbesserungsvorschläge haben, dann rufen Sie uns einfach an. Wir freuen uns über jeden Austausch mit den Anwendern unserer Geräte.

1. Übersicht

Kabelrücklaufrollen

Aluminium
601KR/AW (aktiv)

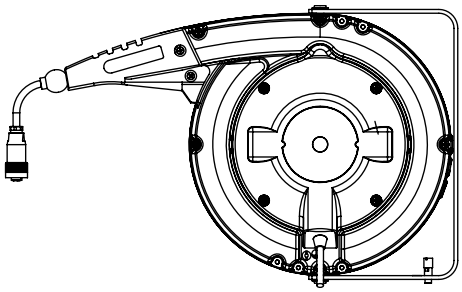

Z-114868y_7

Aluminium
601KR/DW (aktiv) / 601KR/EW (passiv)

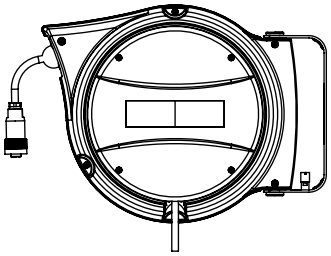

Z-114868y_8

Kunststoff
601KR/KW (aktiv)

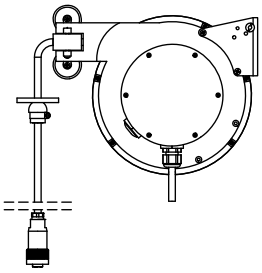

Z-114868y_9

Abb. 1: Kabelrücklaufrollen der Serie 601KR

Ausführungen

Kabelrücklaufrollen für aktive Erdung:

601KR/AW: Kabelrücklaufrolle im schlagfesten Aluminiumgehäuse
IP43
Montagebügel für Wandmontage, drehbar
Stoppvorrichtung für Erdungskabel
Länge der Anschlussleitung 3 m
20 m Erdungskabel, Kabelfarbe hellblau
Anschluss der Erdungszange mit Kupplungsbuchse

601KR/DW: Kabelrücklaufrolle im schlagfesten Aluminiumgehäuse
IP42
Montagebügel für Wandmontage, drehbar
Stoppvorrichtung für Erdungskabel
Länge der Anschlussleitung 3 m
12 m Erdungskabel, Kabelfarbe hellblau
Anschluss der Erdungszange mit Kupplungsbuchse

601KR/KW: Kabelrücklaufrolle im Kunststoffgehäuse
IP42
Montageplatte für Wandmontage
Länge der Anschlussleitung 3 m
9 m Erdungskabel, Kabelfarbe hellblau
Anschluss der Erdungszange mit Kupplungsbuchse

Kabelrücklaufrollen für passive Erdung:

601KR/EW: Kabelrücklaufrolle im schlagfesten Aluminiumgehäuse
IP42
Montagebügel für Wandmontage, drehbar
Stoppvorrichtung für Erdungskabel
Länge der Anschlussleitung 3,0 m
12 m Erdungskabel, Kabelfarbe orange
Anschluss der Erdungszange mit Kupplungsbuchse

2. Sicherheit

Die Geräte sind nach dem Stand der Technik betriebssicher konstruiert, gebaut, geprüft und haben das Werk in sicherheitstechnisch einwandfreiem Zustand verlassen. Trotzdem können von den Geräten Gefahren für Personen und Sachgegenstände ausgehen, wenn diese unsachgemäß betrieben werden. Die Betriebsanleitung ist daher in vollem Umfang zu lesen und die Sicherheitshinweise sind zu beachten.

Die Garantieregelungen entnehmen Sie bitte den Allgemeinen Geschäftsbedingungen (AGB), siehe www.eltex.de.

2.1 Kennzeichnung von Gefahren

In der Betriebsanleitung wird auf mögliche Gefahren beim Gebrauch der Geräte mit folgenden Symbolen hingewiesen:

Warnung!
Dieses Symbol kennzeichnet in der Betriebsanleitung Handlungen, die bei unsachgemäßer Durchführung eine Gefahr für Leib und Leben von Personen darstellen können.

Achtung!
Mit diesem Symbol sind in der Betriebsanleitung alle Handlungen gekennzeichnet, von denen mögliche Gefahren für Sachgegenstände ausgehen können.

Ex Warnhinweis!
Nur für Geräte mit Ex-Zulassung.
Dieses Symbol kennzeichnet die besonderen Bedingungen die gemäß der Zulassungen beim Betrieb der Geräte im Ex-Bereich beachtet werden müssen.

2.2 Technischer Fortschritt

Der Hersteller behält sich vor, technische Daten ohne spezielle Ankündigung dem entwicklungstechnischen Fortschritt anzupassen. Über die Aktualität und eventuelle Änderungen und Erweiterungen der Betriebsanleitung gibt Ihnen Eltex gerne Auskunft.

2.3 Bestimmungsgemäße Verwendung

Die Kabelrücklaufrollen der Serie 601KR dürfen nur zur elektrostatischen Erdung eingesetzt und nur an die entsprechenden Eltex Erdüberwachungssysteme angeschlossen werden.

Die Einsatzgebiete sind unter anderem Um-, Abfüll-, Rührstationen oder Trockner für flüssige und pulverförmige Stoffe sowie Förder- und Transporteinrichtungen in explosionsgefährdeten Atmosphären.

Die Kabelrücklaufrollen der Serie 601KR sind nicht zum Einsatz in salzhaltiger Umgebung (z.B. Seehafen) geeignet.

Bei nicht sach- und bestimmungsgemäßer Verwendung wird jede Haftung und Garantie vom Hersteller abgelehnt.

Umbauten und Veränderungen an den Geräten sind nicht zugelassen.

Es dürfen nur Originalersatzteile und Zubehör von Eltex verwendet werden.

2.4 Arbeits- und Betriebssicherheit

Warnung!
Beachten Sie nachstehende Hinweise und das komplette Kapitel 2 "Sicherheit", Seite 8 genau!

- Die länderspezifischen Normen und Vorschriften zum Errichten und Betreiben von elektrischen Anlagen und Apparaten in explosionsgefährdeten Zonen sind unbedingt zu beachten.
- Geräte zum Betrieb in Ex-Zonen dürfen nicht verändert werden. Die technischen Daten für die Umgebungsbedingungen und den Betrieb müssen eingehalten werden (siehe Kapitel 6 "Technische Daten", Seite 21).
- Elektrische Anlagen in explosionsgefährdeten Bereichen müssen stets in technisch einwandfreiem Zustand sein. Mängel sind unverzüglich zu beheben (siehe Kapitel 4 "Betrieb", Seite 20).
- Sämtliche Arbeiten am Gerät dürfen nur von Elektrofachpersonal durchgeführt werden (siehe Kapitel 3 "Montage und Installation", Seite 11, Kapitel 5 "Wartung", Seite 20).
- Die Verwendung des Geräts darf nur von für den Explosionsbereich geschultem Fachpersonal erfolgen.
- Beachten Sie das Typenschild mit den Anschlussdaten (Versorgungsspannung) der Geräte (siehe Kapitel 4 "Betrieb", Seite 20).
- Für Montage-, Installations- und Instandhaltungsarbeiten in explosionsgefährdeten Zonen ist eine „Freischaltgenehmigung“ des Anlagenbetreibers notwendig. Es muss sichergestellt sein, dass keine explosionsgefährdete Atmosphäre im Arbeitsbereich existiert. (siehe Kapitel 3 "Montage und Installation", Seite 11, Kapitel 5 "Wartung", Seite 20).

- Die Potentialausgleichsleitung zum Gehäuse der Kabelrücklaufrollen ist nach den allgemeingültigen Regeln der Elektrotechnik dauerhaft anzuschließen. Der Anschlussquerschnitt muss mindestens dem Querschnitt der Stromversorgung des Erdüberwachungsgerätes entsprechen (siehe Kapitel 3.3 "Elektrischer Anschluss der Kabelrücklaufrolle", Seite 16).
- Das Öffnen des Gehäuses der Kabelrücklaufrollen ist nicht zulässig; die sich darin befindende vorgespannte Feder birgt große Risiken. Lediglich das Entfernen der Abdeckkappe zur Konfiguration der Stoppvorrichtung ist zulässig (siehe Kapitel 3.3 "Elektrischer Anschluss der Kabelrücklaufrolle", Seite 16).
- Kabelrücklaufrolle periodisch kontrollieren, dass das Kabel und die Isolierung weder Einrisse noch Abrieb aufweisen, die die Isolierung oder Funktionstüchtigkeit beeinträchtigen könnten (siehe Kapitel 5.1 "Kabelrücklaufrollen", Seite 20).

2.5 Besondere Bedingungen gemäß Konformitätsbescheinigung

Besondere Bedingungen für die Verwendung

Nur zum Anschluss an den Messstromkreis der Erdüberwachungsgeräte Terracompact II Typ TCO030 S/B, Terrabox TCB030/..,Terracap Typ TCB040-V2, TERRALIGHT Typ TERRA-L/.. oder an andere Erdüberwachungsgeräte mit folgenden max. Ausgangswerten:

Spannung:	U_o	≤ 40 V DC
Stromstärke:	I_o	≤ 250 mA
Leistung:	P_o	≤ 650 mW

3. Montage und Installation

- Für Montagearbeiten in explosionsgefährdeten Bereichen muss sichergestellt sein, dass keine explosionsfähige Atmosphäre im Arbeitsbereich existiert!

3.1 Kabelrücklaufrolle Aluminium

Die Aluminium Kabelrücklaufrolle wird am Montagebügel gemäß Abb. 2 an einer Wand, Säule oder Decke montiert. Bei Montage im Freien ist eine Überdachung erforderlich. Eine optimale Montagehöhe erleichtert das Greifen der Erdungszange und verhindert ein Aufliegen der Erdungszange auf dem Boden. Die Kabelrücklaufrolle Typ 601KR/AW ist um 320° und die Typen 601KR/DW und 601KR/EW sind um 170° um die Montageachse drehbar.

Die Kabelrücklaufrolle kann in der Ex-Zone montiert werden.

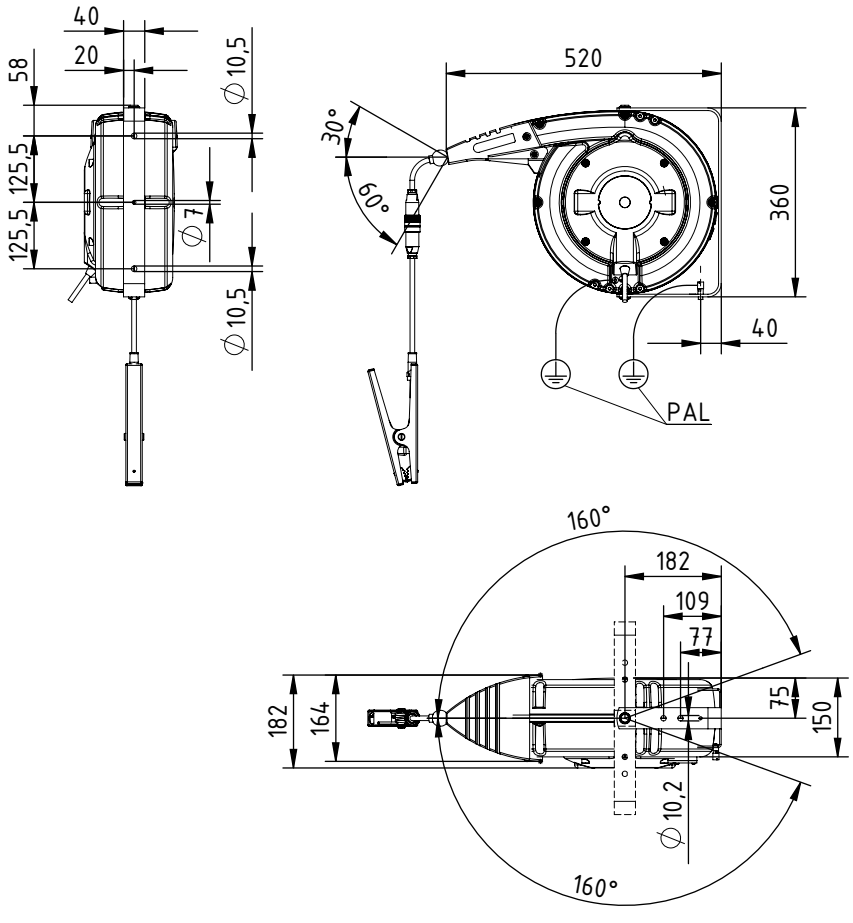

Abb. 2: Montage der Aluminium-Kabelrücklaufrolle Typ 601KR/AW

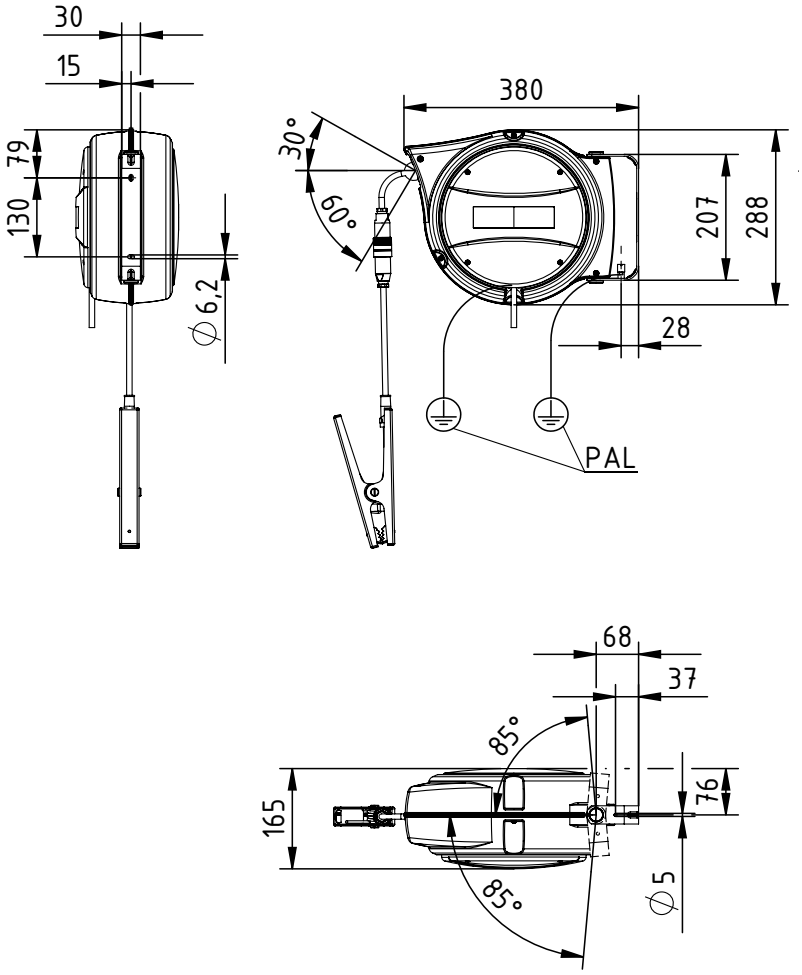

Abb. 3:
Montage der Aluminium-Kabelrücklaufrolle
Typ 601KR/DW
Typ 601KR/EW

Stoppvorrichtung Kabelrücklaufrolle Aluminium
Typ 601KR/AW

Einschalten der Stoppvorrichtung

- Durch Lösen der vier Schrauben (1) wird der Seitendeckel entfernt (siehe Abb. 4).
- Feder (4) statt bei Bolzen (5) am Bolzen (6) einhängen.
- Schraube (2) herausschrauben (lösen), damit die Sperre (3) frei beweglich ist.
- Den Seitendeckel wieder befestigen.

Ausschalten der Stoppvorrichtung

- Durch Lösen der vier Schrauben (1) wird der Seitendeckel entfernt (siehe Abb. 4).
- Feder (4) statt bei Bolzen (6) am Bolzen (5) einhängen.
- Die Sperre (3) um 120° im Uhrzeigersinn drehen und die Schraube (2) ganz einschrauben, damit die Sperre außer Funktion gesetzt wird.
- Den Seitendeckel wieder befestigen.

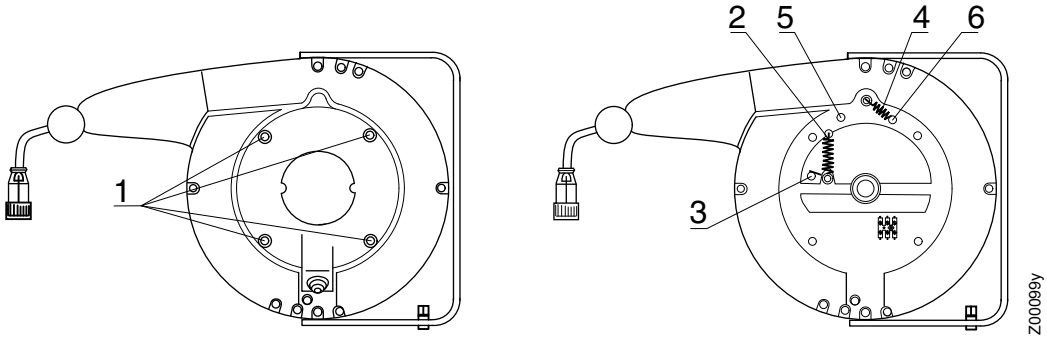

Abb. 4: Stoppvorrichtung Aluminium-Kabelrücklaufrolle

Typ 601KR/DW und Typ 601KR/EW

Einschalten / Ausschalten der Stoppvorrichtung

- Durch Lösen der vier Schrauben (1) wird der Seitendeckel entfernt (siehe Abb. 5).
- Feder entsprechend Position 2 bzw. 3 einhängen.
- Den Seitendeckel wieder befestigen.

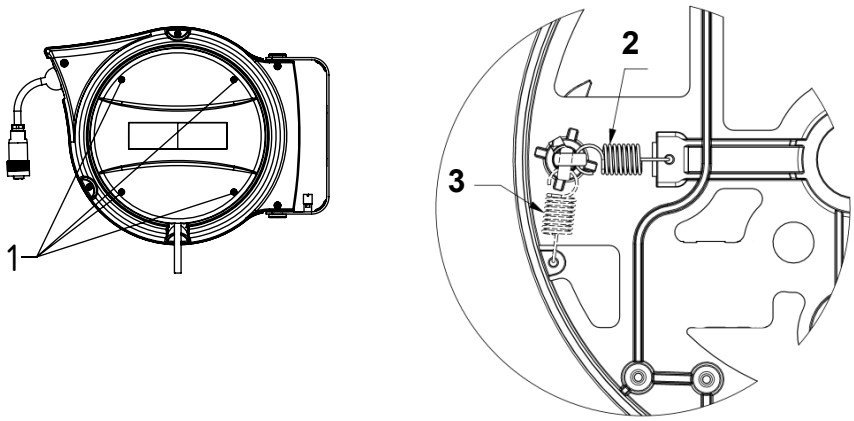

Abb. 5: Stoppvorrichtung Aluminium-Kabelrücklaufrolle

2 = eingeschaltete Stoppvorrichtung
3 = ausgeschaltete Stoppvorrichtung

Z-114868y_10+Z2017y

3.2 Kabelrücklaufrolle Kunststoff

Die Kunststoff-Kabelrücklaufrolle aus witterungsbeständigem Kunststoff ist für die Wandmontage ausgelegt. Sie kann in der Ex-Zone montiert werden.

Die Kabelrücklaufrolle wird über die Montageplatte gemäß Abb. 6 an einer Wand, Säule oder Decke montiert. Bei der Montage im Freien ist eine Überdachung erforderlich. Eine optimale Montagehöhe erleichtert das Greifen der Erdungszange und verhindert ein Aufliegen der Erdungszange auf dem Boden.

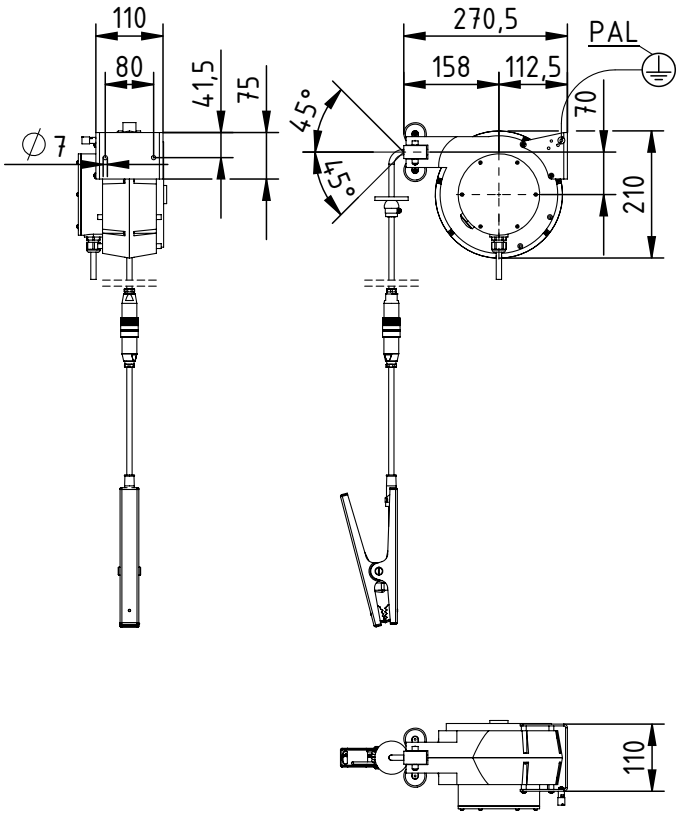

Abb. 6: Montage der Kunststoff-Kabelrücklaufrolle Typ 601KR/KW

3.3 Elektrischer Anschluss der Kabelrücklaufrolle

- Die Potentialausgleichsleitung zum Gehäuse der Kabelrücklaufrollen ist nach den allgemeingültigen Regeln der Elektrotechnik dauerhaft anzuschließen. Der Anschlussquerschnitt muss mindestens dem Querschnitt der Stromversorgung des Erdüberprüfungsgerätes entsprechen.
- Das Öffnen des Gehäuses der Kabelrücklaufrollen ist nicht zulässig; die sich darin befindende vorgespannte Feder birgt große Risiken. Lediglich das Entfernen der Abdeckkappe zur Konfiguration der Stoppvorrichtung ist zulässig.

Aktive Erdung

Der Anschluss der Kabelrücklaufrolle in Verbindung mit den aktiven Erdungszangen an das Eltex Erdungssystem erfolgt im Klemmenkasten der Kabelrücklaufrolle. Die Kabelrücklaufrolle muss dauerhaft mit einer Potentialausgleichsleitung verbunden sein.
Die Erdungszangen werden über den vorhandenen Kupplungsstecker angeschlossen.

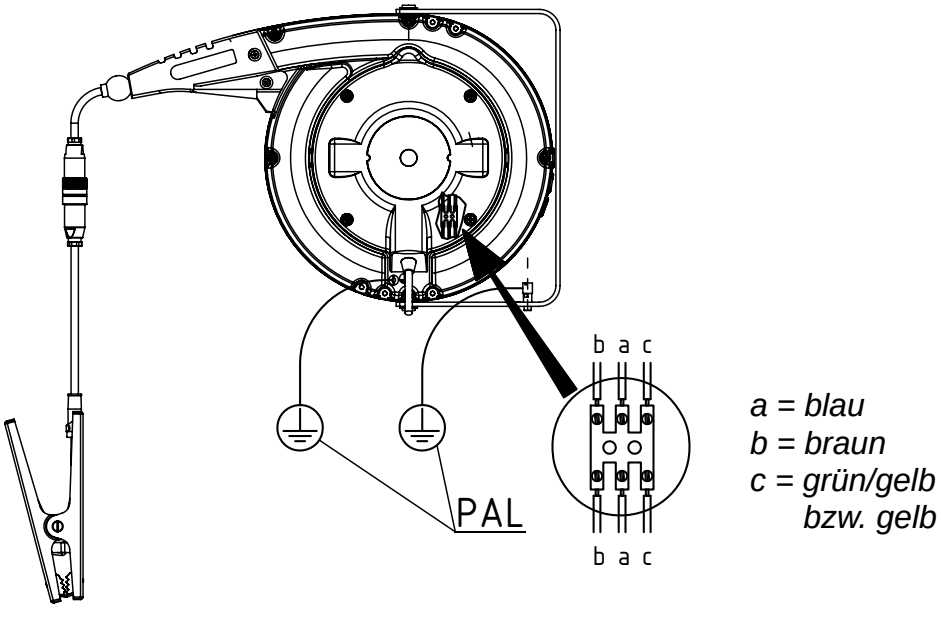

Abb. 7: Anschluss Aluminium-Kabelrücklaufrolle 601KR/AW

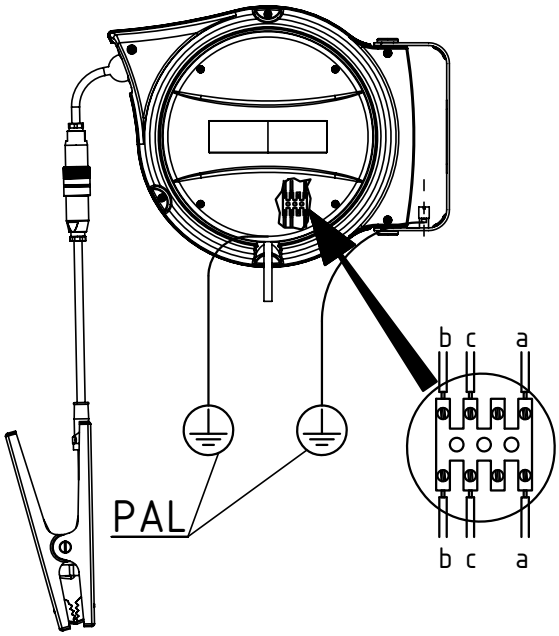

a = blau
b = braun
c = grün/gelb
bzw. gelb

Z-114868y_5

Abb. 8:
Anschluss
Aluminium-
Kabelrücklaufrolle
601KR/DW

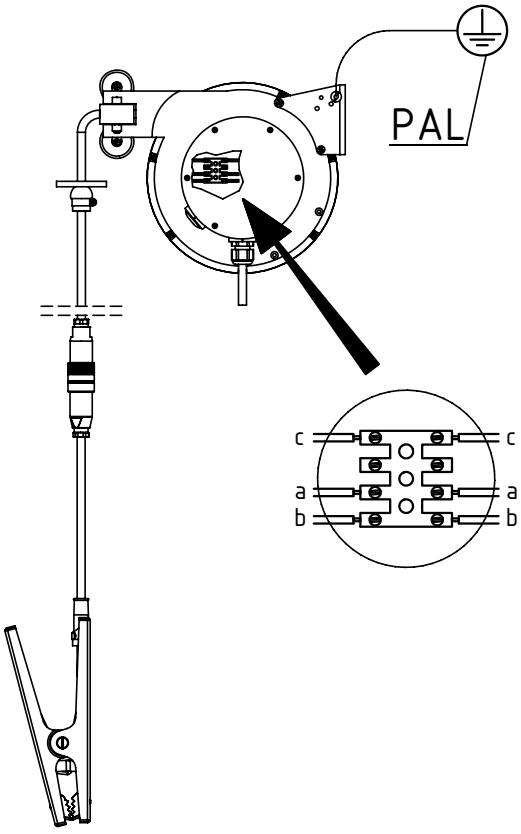

a = blau
b = braun
c = grün/gelb
bzw. gelb

Z-114868y_6

Abb. 9:
Anschluss
Kunststoff-
Kabelrücklaufrolle
601KR/KW

eltex
electrostatic
innovations

Passive Erdung

Der Anschluss der Kabelrücklaufrolle in Verbindung mit der passiven Erdungszange 70SG an den Potentialausgleich erfolgt im Klemmenkasten der Kabelrücklaufrolle. Die Kabelrücklaufrolle muss dauerhaft mit dem Anschlusskabel (3-adrig) zum Potentialausgleich verbunden sein. Alle drei Adern müssen an den Potentialausgleich angeschlossen sein.

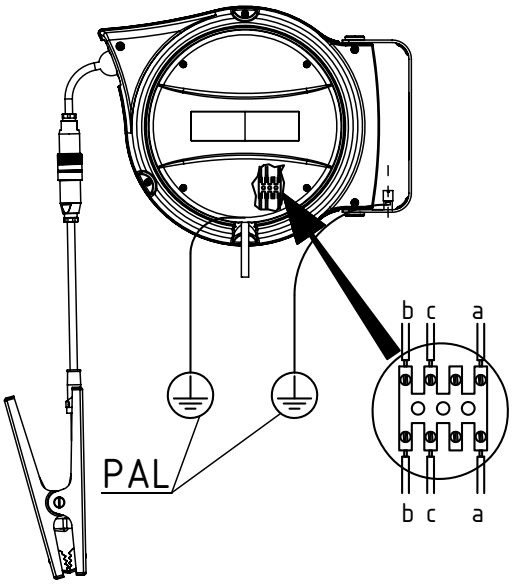

alle drei Adern sind permanent mit PAL zu verbinden

Z-114868y_5

Abb. 10: Anschluss Aluminium-Kabelrücklaufrolle 601KR/EW

3.4 Pinbelegung des Kupplungssteckers

Abb. 11: Pinbelegung des Kupplungs-steckers

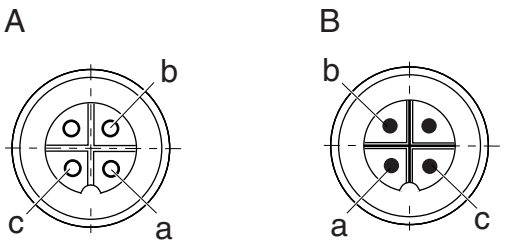

a = blau
b = braun
c = grün/gelb bzw. gelb

A = Buchse
B = Stecker

Z00108y

3.5 Kabelspezifikationen

- Dreiadrig 3 x 1,5 mm^2
- Adernfarbe blau, braun, grün/gelb bzw. gelb, bei aktiver Erdung hellblau ummantelt, bei passiver Erdung orange ummantelt
- Öl- und benzinbeständig

4. Betrieb

Elektrische Anlagen in explosionsgefährdeten Bereichen müssen stets in technisch einwandfreiem Zustand sein. Mängel sind unverzüglich zu beheben.

Achtung!
Beachten Sie das Typenschild mit den Anschlussdaten (Versorgungs-spannung) der Geräte.

5. Wartung

Bei Wartungs- und Reparaturarbeiten im explosionsgefährdeten Bereich muss sichergestellt sein, dass keine explosionsfähige Atmosphäre im Arbeitsbereich exisitert.

Warnung!
Wartungs- und Reparaturarbeiten dürfen nur von Elektrofachpersonal durchgeführt werden.

5.1 Kabelrücklaufrollen

Periodisch kontrollieren, dass das Kabel und die Isolierung weder Einrisse noch Abrieb aufweisen, die die Isolierung oder Funktionstüchtigkeit beeinträchtigen könnten. Das Kabel mit einem in warmem Wasser getränkten Lappen reinigen, um Verschmutzungen oder Verkrustungen zu entfernen und um eine perfekte Abwicklung zu garantieren.

Defekte Geräte müssen zur Reparatur eingesandt werden.

6. Technische Daten

6.1 Kabelrücklaufrollen für aktive Erdung

entsprechend Geräte-kennzeichnung:

Typ 601KR/AW	
Gehäuse	Aluminium gerippt und verstärkt, geschützter Kabeldurchlass mit Stopper
Rücklaufmechanik	automatisch, Stoppvorrichtung ein- und ausschaltbar
Schutzart	IP43 gemäß EN 60529
Betriebsumgebungstemperatur	-40...+70 °C (-40...+158 °F)
Montage	Wandmontage über Montagebügel
Erdungskabel	20 Meter öl- und benzinbeständige Steuerleitung 3 x 1,5 mm^2, Farbe hellblau Temperaturbereich -40...+90°C (-40...+194°F) angeschlossene 4-polige Steckerbuchse IP67
Anschlussleitung	3 Meter, Anschlusskabel 3 x 1,5 mm^2, Farbe hellblau
Maße	siehe Abb. 12
Gewicht	ca. 14 kg mit 20 m Erdungskabel
Induktivität	105 µH
Kapazität	2,3 nF
Zulassung / Kennzeichnung	ATEX: DMT 00 ATEX E 068 X Ex II 2D Ex ia IIIC T135°C Db, II 2G Ex ia IIC T6 Gb IECEx: BVS 16.0016 Ex ia IIIC T135°C Db, Ex ia IIC T6 Gb

entsprechend Geräte-kennzeichnung:

Typ 601KR/DW	
Gehäuse	Aluminium mit Rollen und Stopper
Rücklaufmechanik	automatisch, Stoppvorrichtung ein- und ausschaltbar
Schutzart	IP42 gemäß EN 60529
Betriebsumgebungstemperatur	-40...+70 °C (-40...+158 °F)
Montage	Wandmontage über Montagebügel
Erdungskabel	12 Meter öl- und benzinbeständige Steuerleitung 3 x 1,5 mm^2, Farbe hellblau Temperaturbereich -40...+90 °C (-40...+194 °F) angeschlossene 4-polige Steckerbuchse IP67
Anschlussleitung	3 Meter, Anschlusskabel 3 x 1,5 mm^2, Farbe hellblau
Maße	siehe Abb. 14
Gewicht	ca. 5,7 kg mit 12 m Erdungskabel
Induktivität	72 µH
Kapazität	1,65 nF
Zulassung / Kennzeichnung	ATEX: DMT 00 ATEX E 068 X Ex II 2D Ex ia IIIC T135°C Db, II 2G Ex ia IIC T6 Gb IECEx: BVS 16.0016X Ex ia IIIC T135°C Db, Ex ia IIC T6 Gb

entsprechend Geräte-kennzeichnung:

Typ 601KR/KW	
Gehäuse	Kunststoff, Kabeldurchlass mit Rollen
Schutzart	IP42 gemäß EN 60529
Betriebsumgebungs-temperatur	-20...+70 °C (-4...+158 °F)
Montage	Wandmontage über Montageplatte
Erdungskabel	9 Meter öl- und benzinbeständige Steuerleitung 3 x 1,5 mm^2, Farbe hellblau Temperaturbereich -40...+90 °C (-40...+194 °F) angeschlossene 4-polige Steckerbuchse IP67
Anschlussleitung	3 Meter, Anschlusskabel 3 x 1,5 mm^2, Farbe hellblau
Maße	siehe Abb. 15
Gewicht	ca. 4 kg mit 9 m Erdungskabel
Induktivität	57 µH
Kapazität	1,25 nF
Zulassung / Kennzeichnung	ATEX: DMT 00 ATEX E 068 X Ex II 2D Ex ia IIIC T135°C Db, II 2G Ex ia IIC T6 Gb IECEx: BVS 16.0016X Ex ia IIIC T135°C Db, Ex ia IIC T6 Gb

6.2 Kabelrücklaufrollen für passive Erdung

Typ 601KR/EW	
Gehäuse	Aluminium mit Rollen und Stopper
Rücklaufmechanik	automatisch, Stoppvorrichtung ein- und ausschaltbar
Schutzart	IP42 gemäß EN 60529
Betriebsumgebungs-temperatur	-40...+70 °C (-40...+158 °F)
Montage	Wandmontage über Montagebügel
Erdungskabel	12 Meter öl- und benzinbeständige Steuerleitung 3 x 1,5 mm^2, Farbe orange Temperaturbereich -40...+90°C (-40...+194°F) angeschlossene 4-polige Steckerbuchse IP67
Anschlussleitung	3,0 Meter, Anschlusskabel 3 x 1,5 mm^2, Farbe orange
Maße	siehe Abb. 14
Gewicht	ca. 5,7 kg mit 12 m Erdungskabel
Induktivität	ca. 0,07 mH
Kapazität	ca. 1,6 nF
Zulassung	PTB: 05ATEXD121-1
Kennzeichnung	Ex II 2D c T80°C, II 2G c T6

7. Abmessungen

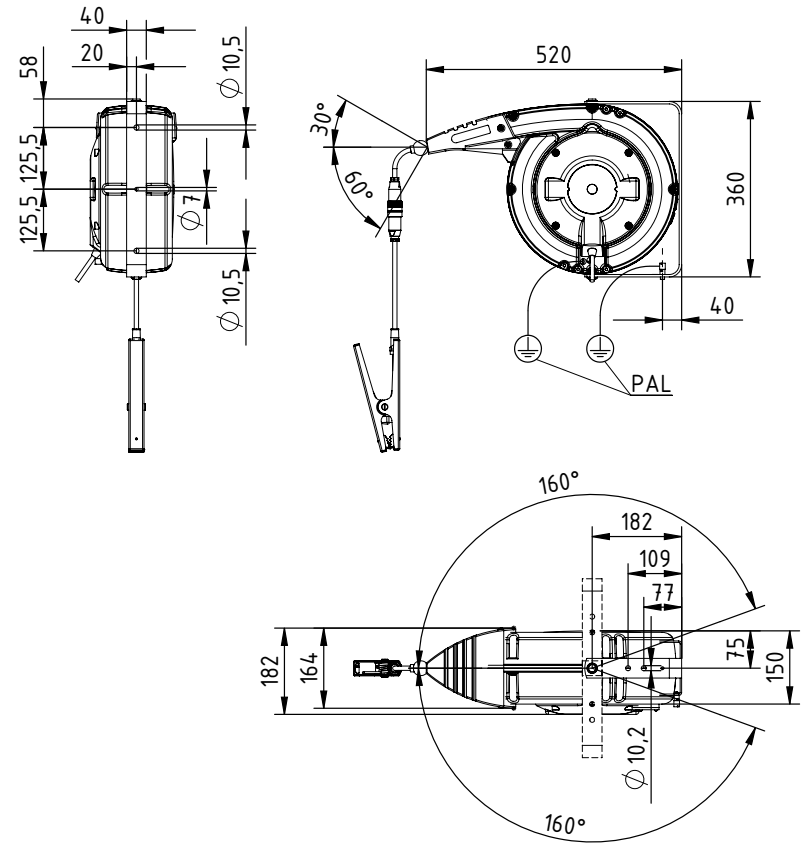

Abb. 12:
Kabelrücklaufrolle
Aluminium
Typ 601KR/AW

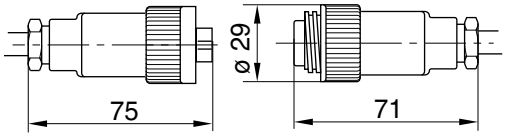

Abb. 13:
Kupplungsstecker

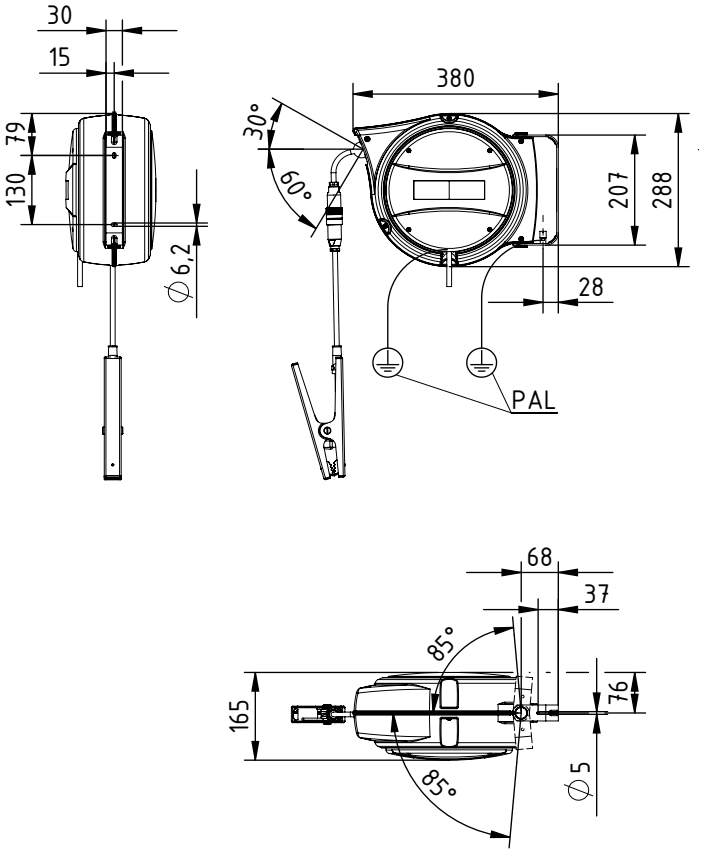

Abb. 14:
Kabelrücklaufrolle
Aluminium
Typ 601KR/DW
Typ 601KR/EW

Z-114868y_2

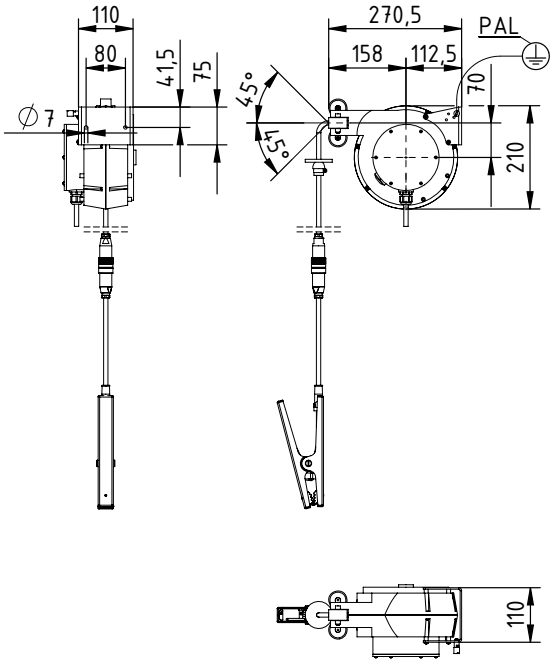

Abb. 15:
Kabelrücklaufrolle
Kunststoff
Typ 601KR/KW

Z-114868y_3

8. Ersatzteile und Zubehör

Artikel	Artikel-Nr.
Aktive Erdung	
Kabelrücklaufrolle Aluminium für aktive Erdung, 20 m Erdungskabel mit Kupplungsbuchse IP67 zum Anschluss von Erdungszangen mit Stecker	601KR/AW
Kabelrücklaufrolle Aluminium für aktive Erdung, 12 m Erdungskabel mit Kupplungsbuchse IP67 zum Anschluss von Erdungszangen mit Stecker	601KR/DW
Kabelrücklaufrolle Kunststoff für aktive Erdung, 9 m Erdungskabel mit Kupplungsbuchse IP67 zum Anschluss von Erdungszangen mit Stecker	601KR/KW
Passive Erdung	
Kabelrücklaufrolle Aluminium für passive Erdung 12 m Erdungskabel mit Kupplungsbuchse IP67 zum Anschluss von Erdungszangen mit Stecker	601KR/EW
Betriebsanleitung (Sprache angeben)	BA-xx-4007

Geben Sie bei einer Bestellung bitte immer die Artikelnummer an.

EU-Konformitätserklärung

CE-4007-de-2303 aktiv

Eltex-Elektrostatik-Gesellschaft mbH
Blauenstraße 67 - 69
D-79576 Weil am Rhein

erklärt in alleiniger Verantwortung, dass das Produkt

Kabelrücklaufrolle Typ 601KR/AW, 601KR/DW, 601KR/KW

Kennzeichnung:	Ex II 2D Ex ia IIIC T135°C Db bzw. II 2G Ex ia IIC T6 Gb
Zertifizierungs-Nr.	DMT 00 ATEX E 068 X
Notifizierungsstelle:	DEKRA Testing and Certification GmbH, Dinnendahlstraße 9, 44809 Bochum NB Nr. 0158

mit den nachfolgenden Richtlinien und Normen übereinstimmt.

Angewandte EU-Richtlinie:

2014/34/EU	Richtlinie für Geräte und Schutzsysteme zur bestimmungsgemäßen Verwendung in explosionsgefährdeten Bereichen

Angewandte harmonisierte Normen:

EN IEC 60079-0:2018	Explosionsgefährdete Bereiche – Betriebsmittel – Allgemeine Anforderungen
EN 60079-11:2012	Explosionsgefährdete Bereiche – Geräteschutz durch Eigensicherheit „i“

Angewandte EU-Richtlinie:

2011/65/EU	RoHS Richtlinie

jeweils in der gültigen Fassung bei der Geräteauslieferung.

Firma Eltex - Elektrostatik Gesellschaft mbH hält folgende technische Dokumentation zu Einsicht:

- vorschriftsmäßige Bedienungsanleitung
- Pläne
- sonstige technische Dokumentationen

Weil am Rhein, 09.03.2023
Ort/Datum

Lukas Hahne, Geschäftsführer

EU-Konformitätserklärung

CE-4007-de-2105_pasR

Eltex-Elektrostatik-Gesellschaft mbH
Blauenstraße 67 - 69
D-79576 Weil am Rhein

erklärt in alleiniger Verantwortung, dass das Produkt

Kabelrücklaufrolle Typ 601KR/BW, 601KR/CW, 601KR/EW

Kennzeichnung:	Ex II 2D c T80°C, Ex II 2G c T6
Registrier-Nr.	PTB 05 ATEX D121-1
Hinterlegt:	Physikalisch-Technsiche Bundesanstalt, Bundesallee 100, 38116 Braunschweig, NB Nr. 0102

mit den nachfolgenden Richtlinien und Normen übereinstimmt.

Angewandte EU-Richtlinie:

2014/34/EU	Richtlinie für Geräte und Schutzsysteme zur bestimmungsgemäßen Verwendung in explosionsgefährdeten Bereichen

Angewandte harmonisierte Normen:

EN ISO 80079-36:2016	Explosionsfähige Atmosphären - Nicht-elektrische Geräte für den Einsatz in explosionsfähigen Atmosphären – Grundlagen und Anforderungen
EN ISO 80079-37:2016	Explosionsfähige Atmosphären – Nicht-elektrische Geräte für den Einsatz in explosionsfähigen Atmosphären – Schutz durch konstruktive Sicherheit “c”, Zündquellenüberwachung “b”, Flüssigkeitskapselung “k”

Angewandte EU-Richtlinie:

2011/65/EU	RoHS Richtlinie

jeweils in der gültigen Fassung bei der Geräteauslieferung.

Firma Eltex - Elektrostatik Gesellschaft mbH hält folgende technische Dokumentation zu Einsicht:

- vorschriftsmäßige Bedienungsanleitung
- Pläne
- sonstige technische Dokumentationen

Weil am Rhein, 10.05.2021
Ort/Datum

Lukas Hahne, Geschäftsführer

Eltex Unternehmen und Vertretungen

Die aktuellen Adressen aller Eltex Vertretungen finden Sie im Internet unter www.eltex.de

Eltex-Elektrostatik-Gesellschaft mbH
Blauenstraße 67-69
79576 Weil am Rhein | Germany
Telefon +49 (0) 7621 7905-422
eMail info@eltex.de
Internet www.eltex.de

eltex
electrostatic innovations