eltex electrostatic innovations

flatGUN PR36, PR55

Ionenblas-/Reinigungspistolen mit flachem Ionenstrahl

Für manuelle Reinigungsaufgaben verbinden wir Vorteile der Eltex Düsentechnologie mit der Variabilität einer handgeführten Luftpistole. Die flatGUN Blaspistolen basieren auf 2 Grundkörpern (PR36 und PR55). Alle Typen gibt es mit Druckluftanschluss oben oder unten, mit und ohne Luftfilter und optional mit Seilfederzug.

Vorteile auf einen Blick

- durch eine Vielzahl an Düsen-Geometrien passend für jede Anwendung
- 6 bar zulässig
- PR36: Düsen und Spitzen können einzeln getauscht werden

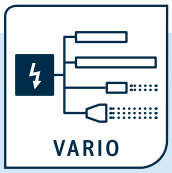

Geeignet zum Anschluss einer oder mehrerer Eltex-Entladekomponenten:

POWER IONIZER

BASE IONIZER ES60

COMPACT IONIZER ES24

WP-de-2043-fG-2301-1

flatGUN PR36, PR55

Technische Informationen

Körper	**PR36**	**PR55**	
	Typ F	**Typ L**	**Typ B**
Elektrodenkörper	PA6.6, 30 % GF	PP, 40 % GF	
Emissionsspitzen	Wolfram	Edelstahl	
Betriebsumgebungstemp.	0...+80 °C mit Druckluft 0...+60 °C ohne Druckluft		
Umgebungsfeuchte	max. 70 % r. F., nicht kondensierend		
Gewicht	ca. 240 g	ca. 200 g	
Betriebsspannung	max. 5 kV AC		
Kurzschlussstrom/Spitze	0,05 mA	0,04 mA	
Berührungsschutz	berührungssicher nach EN 61140		
Druckluft			
Luftanschluss	Schlauch NW10		
Luftverbrauch	0 – 6 bar		
Luftverbrauch bei 6,0 bar	34 Nm³/h	56,5 Nm³/h	55,6 Nm³/h

Abmessungen

PR36/NF ohne Luftfilter, Luftanschluss unten

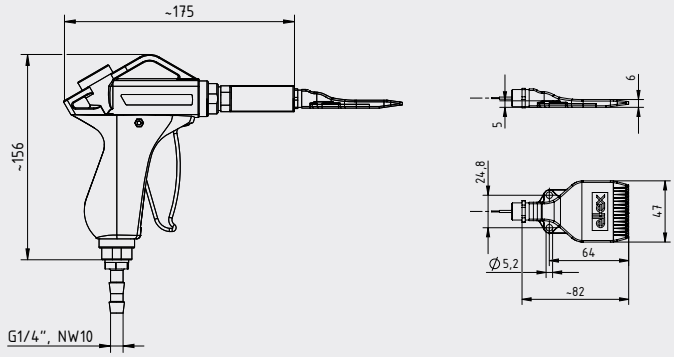

PR55/G mit Luftfilter, Luftanschluss oben

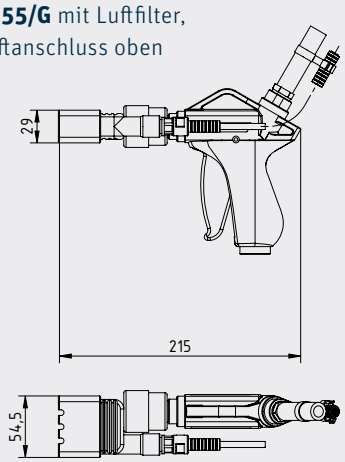
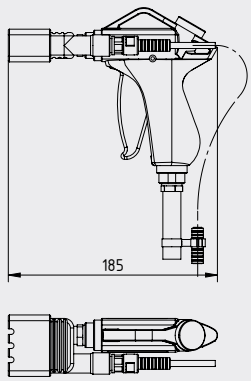
PR55/N ohne Luftfilter, Luftanschluss unten