eltex electrostatic innovations

roundBLOW R36E

Ionenblasdüsen für nahezu jede Anwendung

In der Produktgruppe roundBLOW sind alle Eltex Rundstrahldüsen zu finden: von der Kanüle bis zum Durchmesser von 19 Millimeter. Den Grundkörper R36E gibt es in gerader und gewinkelter Ausführung.

Vorteile auf einen Blick

- durch eine Vielzahl an Geometrien passend für jede Anwendung
- Je nach Düsentyp bis zu 6 bar zulässig
- kompakter Aufbau durch axial und radiale Version
- Düsen und Spitzen können einzeln getauscht werden

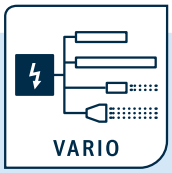

Geeignet zum Anschluss einer oder mehrerer Eltex-Entladekomponenten:

POWER IONIZER

BASE IONIZER ES60

COMPACT IONIZER ES24

WP-de-2043-rB-2301-1

roundBLOW R36E

Technische Informationen

Körper	**PR36**		
	Typ K	**Typ R**	**Typ M**
Elektrodenkörper	PA6.6, 30 % GF		
Emissionsspitzen	Wolfram		
Betriebsumgebungstemp.	0...+80 °C mit Druckluft 0...+60 °C ohne Druckluft		
Umgebungsfeuchte	max. 70 % r. F., nicht kondensierend		
Gewicht	ca. 60 g		
Betriebsspannung	max. 5 kV AC		
Kurzschlussstrom/Spitze	0,05 mA		
Berührungsschutz	berührungssicher nach EN 61140		
Zulassungen	UL	–	–
Druckluft			
Luftanschluss	Schnellsteckkupplung NW8		
maximaler Druck	6 bar		
Luftverbrauch	Nm³/h	Nm³/h	Nm³/h
1,0 bar	5,8	9,6	1,5
2,0 bar	9,4	15,6	2,4
3,0 bar	12,6	21,8	3,3
4,0 bar	15,7	27,3	4,1
5,0 bar	19,6	33,8	5,0
6,0 bar	23,0	39,2	6,1

Abmessungen

Magnethalter **118078**
zur Düsenbefestigung

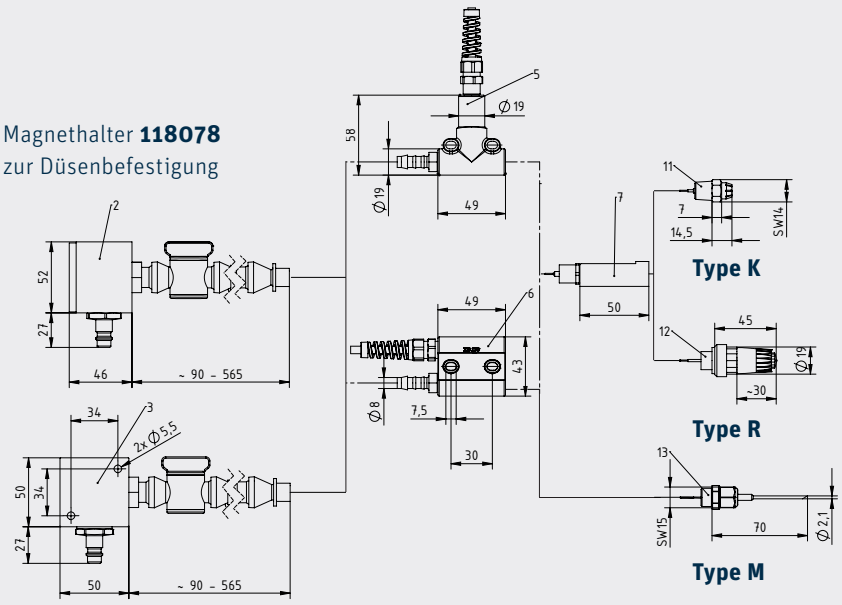

Kreuzverteiler **118075**
zur Düsenbefestigung