ellex electrostatic innovations

Erdungsgerät **TERRA**LIGHT

WP-de-4013-2007-TS

Das **TERRA**LIGHT zur sicheren Überwachung von Behältern

Risiken minimieren beim Handling explosionsgefährdeter Medien

In kleineren Mengen werden leicht entzündliche oder entflammbare Stoffe oft von Hand abgefüllt. Da es in diesen Fällen keine zuverlässige Erdüberwachung gibt, besteht für Behälter, Fässer, Schaufeln oder Trichter eine hohe Explosionsgefahr durch unkontrollierte elektrostatische Funken.

Das **TERRA**LIGHT sorgt auch bei manuellen Vorgängen für Sicherheit: Es prüft, ob der Erdungskontaktgeber leitfähig mit dem zu erdenden Objekt verbunden ist und ob es selbst am Potentialausgleich angeschlossen ist. So werden statische Ladungen sicher abgeleitet.

Um den Installationsaufwand so gering wie möglich zu halten, wird das **TERRA**LIGHT mit einem Batteriesatz betrieben. Eine integrierte Wandhalterung ermöglicht die einfache und schnelle Montage.

Grünes Licht für manuelle Vorgänge

TERRALIGHT zeigt die korrekte Erdverbindung durch ein grünes Licht an. Es lässt sich von Dauerleuchten auf ein Blinkintervall von einer oder drei Sekunden umstellen. Die permanente Messung der Niederohmigkeit des Potenzialausgleichs kann zu- oder abgeschaltet werden. So wird **TERRA**LIGHT optimal an entsprechende Erdungsanforderungen angepasst, was die Batterielebensdauer optimiert. Diese beträgt bis zu zwei Jahre – einen notwendigen Wechsel zeigt das Gerät rechtzeitig an.

Features

- Sicherheit bei manuellen Vorgängen
- optimale Anpassung an alle Erdungsanforderungen
- netzunabhängig durch Batteriebetrieb
- systemsicher

Systemsicher, da anschlussfähig an Eltex Erdungskomponenten

Alle aktiven Eltex Kabelrücklaufrollen, Erdungs- und Erdungsspiralkabel sowie aktive Erdungszangen lassen sich an das **TERRA**LIGHT anschließen. Mit der neuen **TERRA**CLAMP mit integrierter Leuchtanzeige wird eine intakte Erdverbindung zusätzlich direkt an der Zange angezeigt.

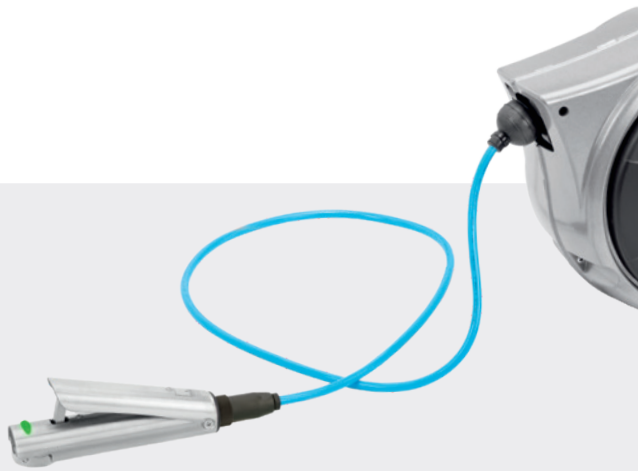

WP-de-4013-2007-1

TERRALIGHT

Technische Informationen

Versorgungsspannung	Versorgung über 3 x 1,5 V D-Zellen; Anzeige einer niederen Batteriespannung über gelbe LEDs
Betriebsumgebungstemp.	–18...+50°C (–0,4...+122°F)
Lagertemperatur	–40...+80°C (–40...+176°F), ohne Batterie
Umgebungsfeuchte	max. 80% r.F., nicht kondensierend
Gehäusewerkstoff	Edelstahl mit Wandhalterung
Schutzart	IP65 gemäß EN 60529
Maße	240,5 x 155 x 108 mm (H x B x T)
Gewicht	1,75 kg
Messstromkreis	Eigensicher nach EN 60079-11 Maximalspannung U_0 : 6,0 V DC Maximalstrom I_0 : 0,25 A Maximale Leistung P_0 : 0,36 W Maximale Anschlusswerte (Kapazität, Induktivität) C_0 : 1,49 µF, L_0 : 630 µH
Schaltschwellen	EIN <20 kOhm, AUS >50 kOhm / ±20%
Zulässige Batterietypen (D-Zellen)	Duracell Plus Power MN 1300 ENERGIZER MAX LR20 ENERGIZER LR20 ALKALINE POWER
Zulassung	PTB 18 ATEX 2005 X
Kennzeichnung	Ex II 1G Ex ia IIC T4 Ga, II 1D Ex ia IIIC T135°C Da
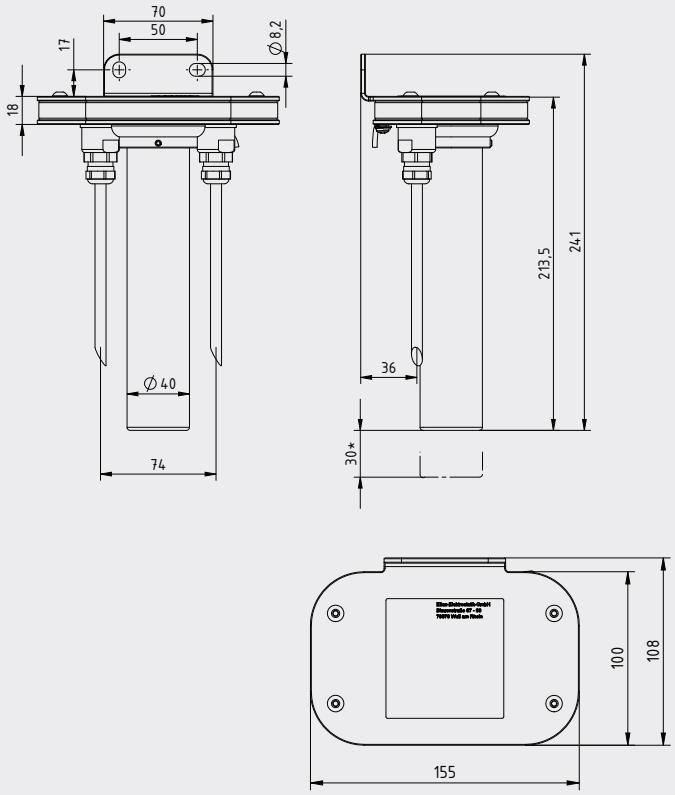
Abmessungen