eltex electrostatic innovations

# cleanGUN PR36

## Pistolets ionisants soufflants de nettoyage avec buse rotative

Pour les tâches de nettoyage manuel, nous combinons les avantages de la technologie des buses Eltex avec la variabilité d'un pistolet à air comprimé manuel. Ainsi, les formes les plus diverses peuvent être nettoyées efficacement. Le cleanGUN PR36 est équipé d'une buse de soufflage rotative. Le jet d'air pulsé assure un nettoyage particulièrement efficace des surfaces.

**Les avantages en un coup d'œil**

- 3 – 6 bars admissibles
- les buses et les pointes peuvent être remplacées
- Nettoyage particulièrement efficace grâce à un jet d'air pulsé

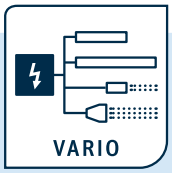


**Convient pour le raccordement d'un ou plusieurs composants de décharge Eltex :**

POWER IONIZER

BASE IONIZER ES60

COMPACT IONIZER ES24

WP-fr-2043-cG-2301-1

# cleanGUN PR36

## Informations techniques

| | |
|---|---|
| **Corps de l'électrode** | **PR36** |
| | **Type E** |
| Corps de l'électrode | PA6.6, 30 % GF |
| Pointes d'émission | tungstène |
| Température ambiante de fonctionnement | 0...+80 °C avec air comprimé<br>0...+60 °C sans air comprimé |
| Humidité ambiante | max. 70 % r. F., sans condensation |
| Poids | env. 305 g |
| Tension de service | max. 5 kV AC |
| Courant de court-circuit/point | 0,05 mA |
| Protection anti-contact | sécurité anti-contact selon EN 61140 |
| **Air comprimé** | |
| Raccord d'air | tuyau NW10 NW10 |
| Consommation d'air | 2,5 – 6 bars |
| Consommation d'air à 6,0 bar | 16,4 Nm³/h |

## Dimensions
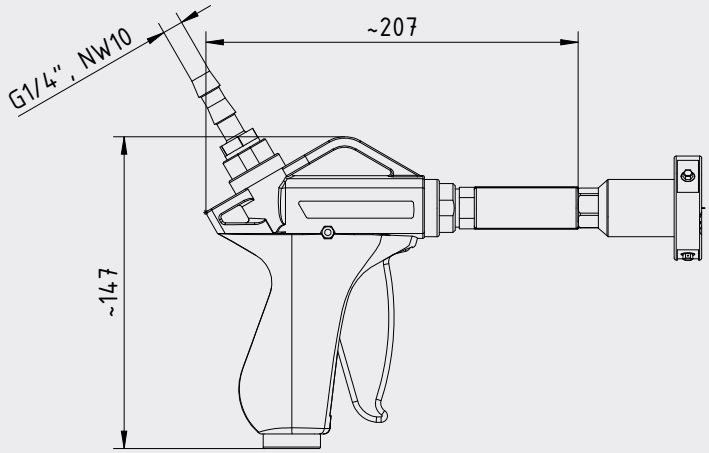
**Type easyCLEAN PR36/OE**