eltex electrostatic innovations

POWER IONIZER PI

Décharge HIGH-END compatible avec le réseau pour une performance de décharge maximale

Le POWER IONIZER est si flexible et puissant qu'il convient absolument à toutes les applications. Le bloc d'alimentation peut être connecté à des réseaux via différentes interfaces.

Les avantages en un coup d'œil

- Tension de sortie réglable de 3,5 à 5 kV AC
- Fréquence réglable de 50 à 250 Hz
- Diode de paramètre réglable
- Commande par clavier à membrane ou écran
- Interfaces : Digital et buse de terrain en option

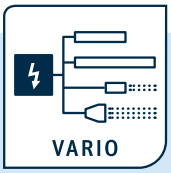

Convient pour le raccordement d'un ou plusieurs composants de décharge Eltex :

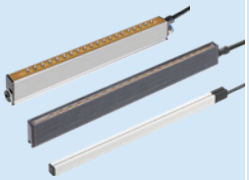

Électrodes de décharge

Buses de soufflage d'ions

Pistolets de soufflage

WP-fr-2085-2301-1

POWER IONIZER PI

Informations techniques

Entrée	
Alimentation en tension	24 V DC +/–15 % ou 90–264 V AC 47–63 Hz
Puissance absorbée	50 Watt maximal
Connectivité	
Mise en service	en option : clavier à membrane ou écran
Interfaces	Digital et bus de terrain en option
Protection	Signal d'autorisation 24V nécessaire
Puissance de sortie	
Tension de sortie	3,5 – 5 kV AC
Courant	max. 6,2 mA
Fréquence	50 – 250 Hz
Connexions enfichables	2
Caractéristiques	
Équilibre ionique	Diode de paramètre, tension, fréquence
Surveillance de fonctionnement	en option
Mode passif	en option
Données principales	
Type de boîtier	tôle d'acier avec fixation murale
Protection	IP54 selon EN 60529
Dimensions de boîtier [LxlxH]	281,1 x 180 x 102,5 mm
Poids	env. 4,6 kg

Dimensions
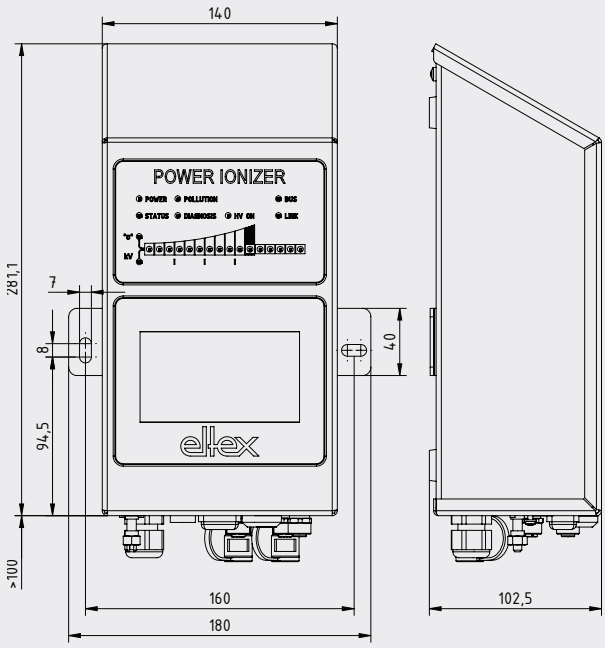
POWER IONIZER
avec clavier à membrane