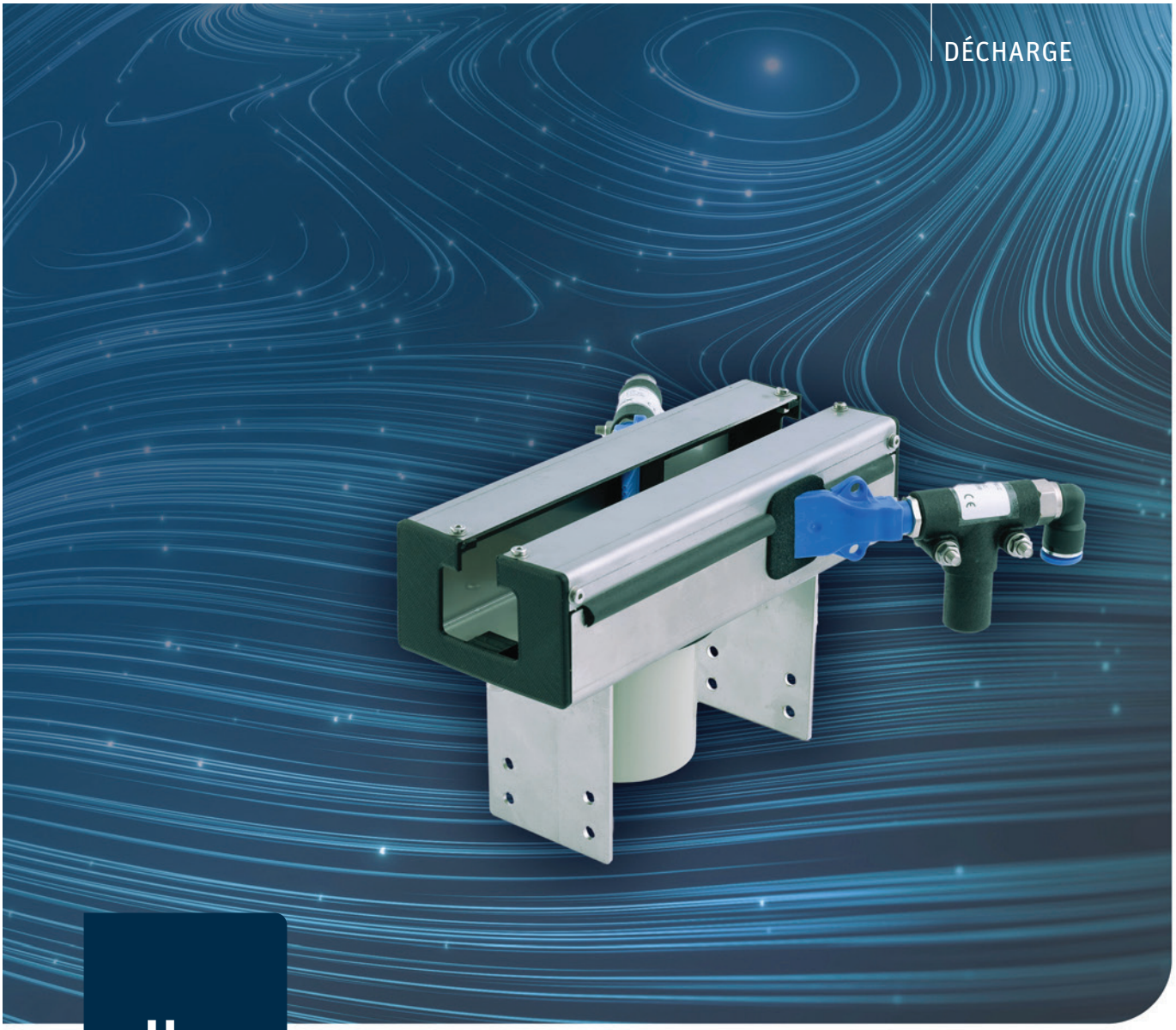

eltex electrostatic innovations

lineCLEAN SCC-C

Unité de nettoyage avec deux buses ionisantes soufflantes monté sur profil

La station de soufflage par ionisation très efficace pour éliminer sans contact les dépôts de poussière et de saleté gênants sur les surfaces tridimensionnelles ou structurées.

Les avantages en un coup d'œil

- facile à ouvrir pour le nettoyage
- guidage du flux optimisé, économisant l'air comprimé
- Construction robuste
- Montage simple et possibilité d'intégration dans les processus existants
- Technique de décharge puissante permettant un décharge parfaite

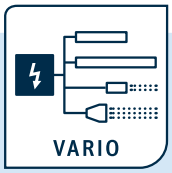

Convient pour le raccordement d'un ou plusieurs composants de décharge Eltex :

POWER IONIZER

BASE IONIZER ES60

COMPACT IONIZER ES24

WP-fr-2086-2312-1

lineCLEAN SCC-C

Principe de fonctionnement

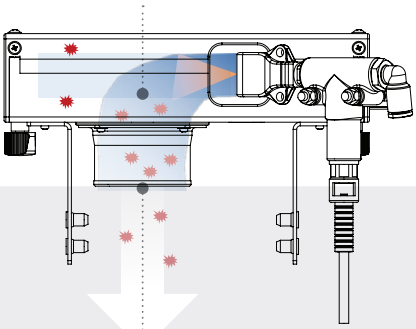

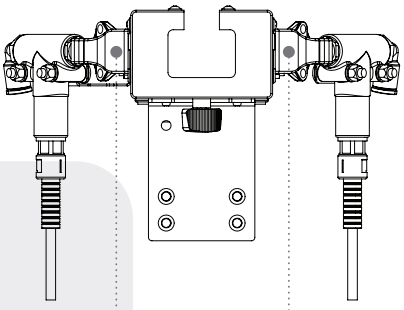

- particules adhérentes
- déchargées et particules aspirées

Ouverture d'aspiration

Buses ionisantes soufflantes

Passage de la pièce bà travers
du nettoyeur

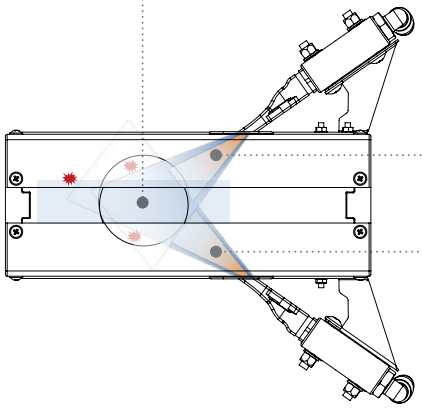

Champs d'ionisation

Informations techniques

Corps de l'électrode	plastique PA6.6, 30 % GF
Points d'émission	tungstène
Temp. ambiante de fonctionnement	0 ... +80 °C avec air comprimé, 0 ... +60 °C sans air comprimé
Humidité ambiante	max. 70% h.r., sans condensation
Poids	env. 1,05 kg
Tension de service	max. 5 kV AC
Courant de court-circuit/pointe	0,05 mA
Protection anti-contact	sécurité anti-contact selon EN 61140
Raccord d'air	Raccord rapide NW8
Pression d'air requise	0,4 – 6 bar, sec, sans huile, filtré – unité de filtrage < 20 µm
Consommation d'air	Consommation d'air pour les deux buses Nm³/h
0,4 bar	3,7 Nm³/h
0,6 bar	6,3 Nm³/h
0,8 bar	8,0 Nm³/h
1,0 bar	9,3 Nm³/h

lineCLEAN SCC-C

Dimensions

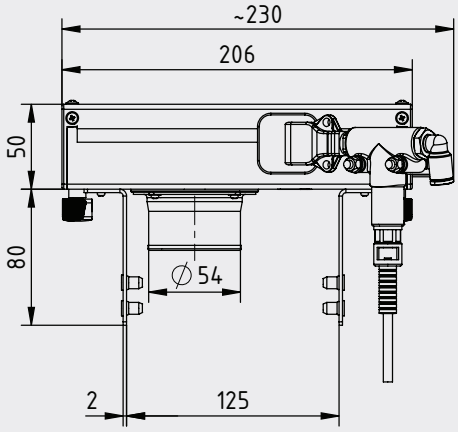

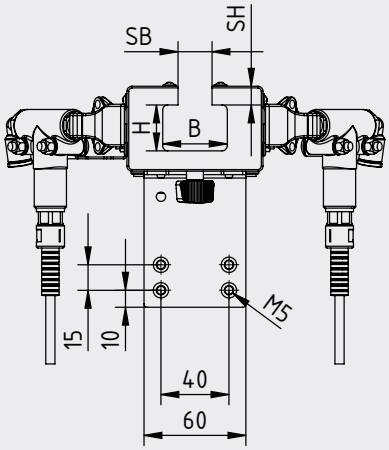

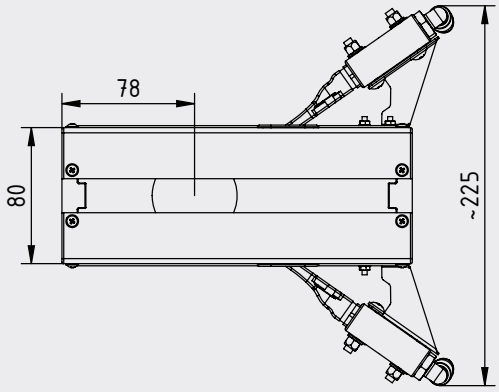

Dimensions principales (L x l x H)
230 mm x 225 mm x 130 mm

Ouverture d'entrée/de sortie variable
SB = Largeur de la fente
SH = Hauteur de la fente